L'ARTISTICO

SCHEDA TECNICA / TECHNICAL SHEET / FICHE TECHNIQUE / TECHNISCHES BLATT / FICHA TECNICA / DATA PAPIER **Informazioni marcatura** / Marking information / Informations certification / Prüfungsinformation / Información de marcado / Markeerinformatie	CE 23 **EN 13229:2001 + A1:2003 + A2:2004 + AC:2006 + AC:2007**	
Ente Notificato / Notified Body / Institut notifiè / Benanntes Labor / Entidad autorizada / Aangemelde instantie	**IMQ S.p.A. - NB. N° 0051** **Test report No. CS23-0088855-01**	
D.O.P. N°	**107**	
Marchio commerciale / Trademark / Marque de commerce / Marke / Marca comercial / Merk	**L'ARTISTICO**	
Modello e tipo / Model and type / Modéle et type / Model und Typ / Modelo y tipo / Modell en type	**LEONE 70**	**CL70**
Tipo di apparecchio e uso: Inserto alimentato a combustibile solido Inset appliance fired by solid fuels / Insert à combustibles solides / Kamineinsatz für feste Brennstoffe / Aparato insertable que utilizan combustibles sólidos / Voorzetkachels voor vaste brandstoffen		
Combustibile raccomandato * / Recommended fuel / Combustible recommandé / Empfohlener Kraftstoff / Combustible recomendado / Aanbevolen brandstof ***Nessun altro combustibile idoneo** / No other suitable fuel / Aucun autre combustible admissible / Kein anderer geeigneter Kraftstoff / Ningún otro combustible utilizable / Geen andere geschikte brandstof	**Ceppi di legno, umidità ≤ 25 % /** Wood logs, moisture ≤ 25 % / Bûches de bois, humidité ≤ 25 % / Scheitholz, Feuchtigkeitsgehalt 25 % / Madera en tronco, humedad ≤ 25 % / Stamhout, vochtgehalte ≤ 25 %	
Classe di Efficienza Energetica - Energy Efficiency Class - Classe d'Efficacité Énergétique - Energie-efficiëntieklasse – Energieeffizienzklasse - Clase de eficiencia energética	**A+**	
Indice di Efficienza Energetica (EEI) - Energy Efficiency Index (EEI) - Indice d'efficacité énergétique (IEE) - Energieeffizienzindex (EEI) - Índice de Eficiencia Energética (EEI)	**113**	
Classe di qualità ambientale (secondo il Decreto n°186 del 7/11/2017)	**4 stelle**	

Dati tecnici in accordo con:/Technical data acc. to: / Données techniques selon:/ Datos técnicos de acuerdo con: UE 2015/1185 (ECODESIGN)			
Efficienza energetica stagionale del riscaldamento d'ambiente / Seasonal space heating energy efficiency / Efficacité énergétique saisonnière pour le chauffage des locaux / Raumheizungs-Jahresnutzungsgrad / Eficiencia energética estacional de calefacción / Seizoensgebonden energie-efficiëntie voor ruimteverwarming	**%**	**74,8**	
Tipo di controllo della temperatura ambiente/ Type of heat output/room temperature control / Type de contrôle de la puissance thermique/de la température de la pièce / Art der Wärmeleistung / Raumtemperaturkontrolle / Tipo de control de potencia calorífica/de temperatura interior / Type warmteafgifte/sturing kamertemperatuur	Potenza termica a fase unica senza controllo della temperatura ambiente/ single stage heat output, no room temperature control / puissance thermique à un seul palier, sans contrôle de la température de la pièce / Einstufige Wärmeleistung, keine Raumtemperaturkontrolle / Potencia calorífica de un solo nivel sin control de la temperatura interior / Eentrapswarmteafgifte, geen sturing van de kamertemperatuur		
Altre opzioni di controllo / Other control options /Autres options de contrôle / Sonstige Regelungsoptionen / Otras opciones de control / Andere sturingsopties	n/a		
Dati tecnici: Nominale | Ridotta / Technical datas: Nominal | Reduced / Données techniques: Nominale | Réduite / Technische Merkmale: Nennwert | Reduzierte / Datos técnicos: Nominal | Reducida / Technische informatie: Nominale | Beperkt		**NOMINAL**	**REDUCED**
Potenza termica globale (introdotta) / Global thermal power (Heat input) / Puissance thermique globale / Brennstoffwärmeleistung / Potencia térmica total / Introduceerde vermogen	**kW**	**11,2**	**n.d.**
Potenza termica resa (utile) / Nominal thermal power (Heat output) / Puissance thermique nominale / Nennwärmeleistung / Potencia térmica nominal / Nominaal vermogen	**kW**	**9,5**	**n.d.**
Potenza resa all'aria / Power given back to air / Puissance rendue à l'air / Raumwärmeleistung / Potencia suministrada al aire / Lucht vermogen	**kW**	**9,5**	**n.d.**
Potenza resa all'acqua / Power given back to water / Puissance rendue à l'eau / Wasserwärmeleistung / Potencia suministrada al líquido / Water vermogen	**kW**	**-**	**n.d.**
Rendimento / Efficiency / Rendement / Wirkungsgrad / Rendimiento / Verlaagd	**%**	**85,1**	**n.d.**
Consumo orario / Hourly consumption / Consommation horaire / Stundenverbrauch / Consumo horario / Uurlijkse afname	**kg/h**	**2,6**	**n.d.**
Temperatura media fumi / Mean flue gas temperature / Température moyenne des fumees / Durchschn Abgastemperatur / Temperatura media humos / Gemiddelde temperatuur rook	**°C**	**210**	**n.d.**
Emissione media CO (13% O2) / Mean CO emission (13% O2) / Emission moyenne CO (13% O2) / Durchschn CO Emission (13% O2) / Emisión media CO (13% O2) / Gemiddelde uitstoot	**%**	**0,0772**	**n.d.**
	mg/Nm^3	**964**	**n.d.**
Emissione media polveri (13% O2) / Mean dust emission (13% O2) / Emission moyenne poudres (13% O2) / Durchschn Staub Emission (13% O2) / Emisión media polvos (13% O2)	**mg/Nm^3**	**25**	**n.d.**
Emissione media OGC (13% O2) / Mean OGC emission (13% O2) / Emission moyenne OGC (13% O2) / Durchschn OGC Emission (13% O2) / Emisión media OGC (13% O2)	**mg/Nm^3**	**63**	**n.d.**
Emissione media NOx (13% O2) / Mean NOx emission (13% O2) / Emission moyenne NOx (13% O2) / Durchschn NOx Emission (13% O2) / Emisión media NOx (13% O2)	**mg/Nm^3**	**82**	**n.d.**
Flusso gas combustibile / Flue gas mass flow rate / Flux gaz combustible / Brenngasfluss / Flujo gas combustible / Rookgasmassadebiet rate	**g/s**	**7,7**	**n.d.**
Assorbimento elettrico / Electrical consumption/ Consommation électrique/ Elektrischer Verbrauch / Consumo eléctrico / Elektrisch verbruik	**W**	**45***	**n.d.**
		Stand-by = 2 W*	
Alimentazione elettrica / Eletrical supply/ Alimentazion électrique/ Elektrischer Anschluss / Alimentación / Elektrische aansluiting	**V**	**230 V - 50 Hz***	

*Solo con kit di ventilazione / Only with ventilation kit / Uniquement avec le kit de ventilation / Nur mit Belüftungsset / Sólo con kit de ventilación / Alleen met ventilatiekit

Tiraggio medio del camino / Mean fuel draught / Tirage moyen de la cheminee / Durchschn Zug des Kamins / Tiro medio de la chimenea / Gemiddeld Draw rookkanaal	**Pa**	**12**	**12**
	mbar	**0,12**	**0,12**
Peso netto / Net weight / Poids net / Nettogewicht / Peso neto / Nettogewicht	**kg**	**80**	
Ventilatore aria / Heating fan / Ventilateur d'air / Luftgebläse / Ventilador de aire / Luchtblazer	**m^3/h**	**250 (opt)**	
Camera stagna / Seal chamber / Etanches chambre / Brennkammer / Cámara sellada / Hermetish gesloten	**Pa**	**NO**	
Massima pressione di esercizio / Maximun working pressure / Puissance d'exercise max / Max Betriebsdruck / Máxima presión de trabajo / Maximale werkdruk	**bar (kPa)**	**-**	
Prevalenza pompa / Pump head / Prévalence pompe / Förderhöhe Pumpe / Altura total de elevaciòn de la bomba / pompkop	**m**	**-**	
Contenuto fluido scambiatore / Fluid contents of the exchanger / Liquide contenu dans l'échangeur / Gehalt Fluessigkeit im Ausstauscher / Contenido fluido / Fluïduminhoud	**L**	**-**	
Distanza da materiale combustibile (L-R=lato / B=retro / F=fronte / D=sotto) Distance from combustible material (L-R=sides / B=rear / F=front / D=floor) Distance par rapport au matériau combustible (L-R=côté / B=arrière / F=avant / D=fond) Entfernung von brennbaren Materialien (L-R=Seiten / B=hinten / F= Front / D=Boden) Distancia desde el material combustible (L-R=lado / B=revés / F=frente / D=fondo) Afstand van brandbaar materiaal (L-R=zijkanten / B=achter / F=voor / D=verdieping)	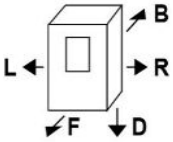		**L = 110 mm** **R = 110 mm** **B = 200 mm** **F = 1000 mm** **D = 310 mm**
Condotto aspirazione aria / Air intake pipe / Conduit aspiration air / Zuluftansaugleitung / Conducto de aspiración de aire / Luchtaanzuigbuis	**mm**	**Ø 100**	**A (optional)**
Condotto espulsione fumi / Flue gas exhaust pipe / Conduit expulsion fumées / Rauchabzugsleitung / Conducto de expulsión de humos / Rookgas uitlaat	**mm**	**Ø 150**	**B**
Canalizzazione aria calda / Hot air ducting system / Canalisation / Kanalisierung / Canalizacion de aire / Hete lucht kanaalsysteem	**mm**	**Ø 125**	**C (optional)**
Distanza max di canalizzazione aria / Distance max air ducting / Distance max conduits d'air / Die Entfernung max Luftführung / Distancia máx canalización aire / Afstand max luchtkanalen	**m**	**3,0**	
Canalizzazione aria calda / Hot air ducting system / Canalisation / Kanalisierung / Canalizacion de aire / Hete lucht kanaalsysteem	**mm**	**Ø 125**	**C (optional)**
Distanza max di canalizzazione aria / Distance max air ducting / Distance max conduits d'air / Die Entfernung max Luftführung / Distancia máx canalización aire / Afstand max luchtkanalen	**m**	**3,0**	
Uscita aria calda (F=fronte / U=sopra / C=canalizzata) / Hot air outlet (F=front / U=up / C=channeled) / Sortie d'air chaud (F=avant / U=dessus / C=canalisés) / Heizluftaustritt (F=Front / U=oben / C=kanalisiert) / Salida aire caliente (F=fachada/U=encima/C=canalizado) / Warm luchtuitlaat (F=voor/U=boven/C=gekanaliseerd)		**F**	
Mandata/uscita caldaia / Boiler flow outlet / Aller/sortier chaudiere / Kessel - vorlauf/ausgang / Ida/salida de la caldera / Ketelaanvoer outlet	**"**	**-**	**T1**
Ritorno/ingresso caldaia / Boiler return/inlet / Retour/entree chaudiere / Kessel - rücklauf/eingang / Retorno/entrada de la caldera / Boiler return/inlet	**"**	**-**	**T2**
Scarico sicurezza 3 bar / 3 bar safety drain / Décharge sécurité 3 bar / Sicherheitsauslass 3 Bar / Descarga de seguridad 3 bar / 3 bar veiligheid afvoer	**"**	**-**	**T3**

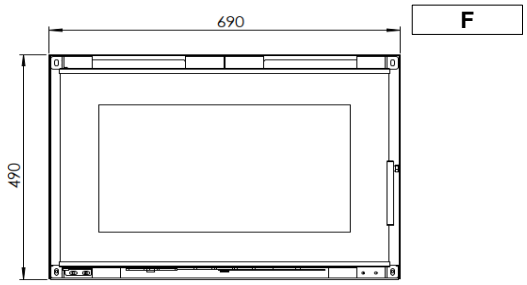

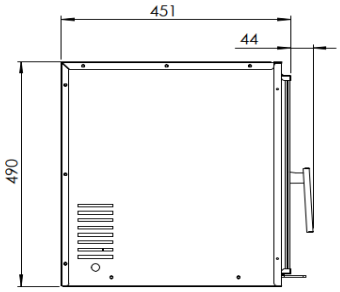

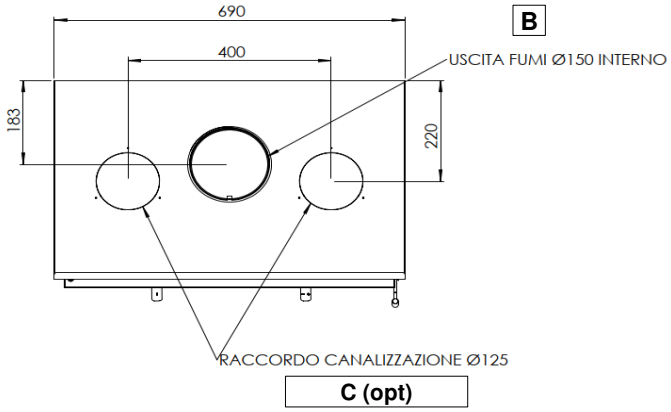

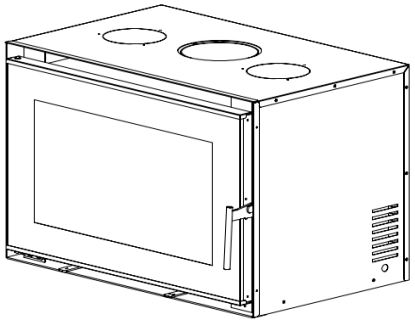

Leggere e seguire le istruzioni del manuale / Read and follow the instruction manual / Lisez et suivez les instructions dans le manuel / Gebrauchsanleitung lesen und einhalten / Lea y siga el manuel de instrucciones / Lees met opmerking met aandacht de handleiding.