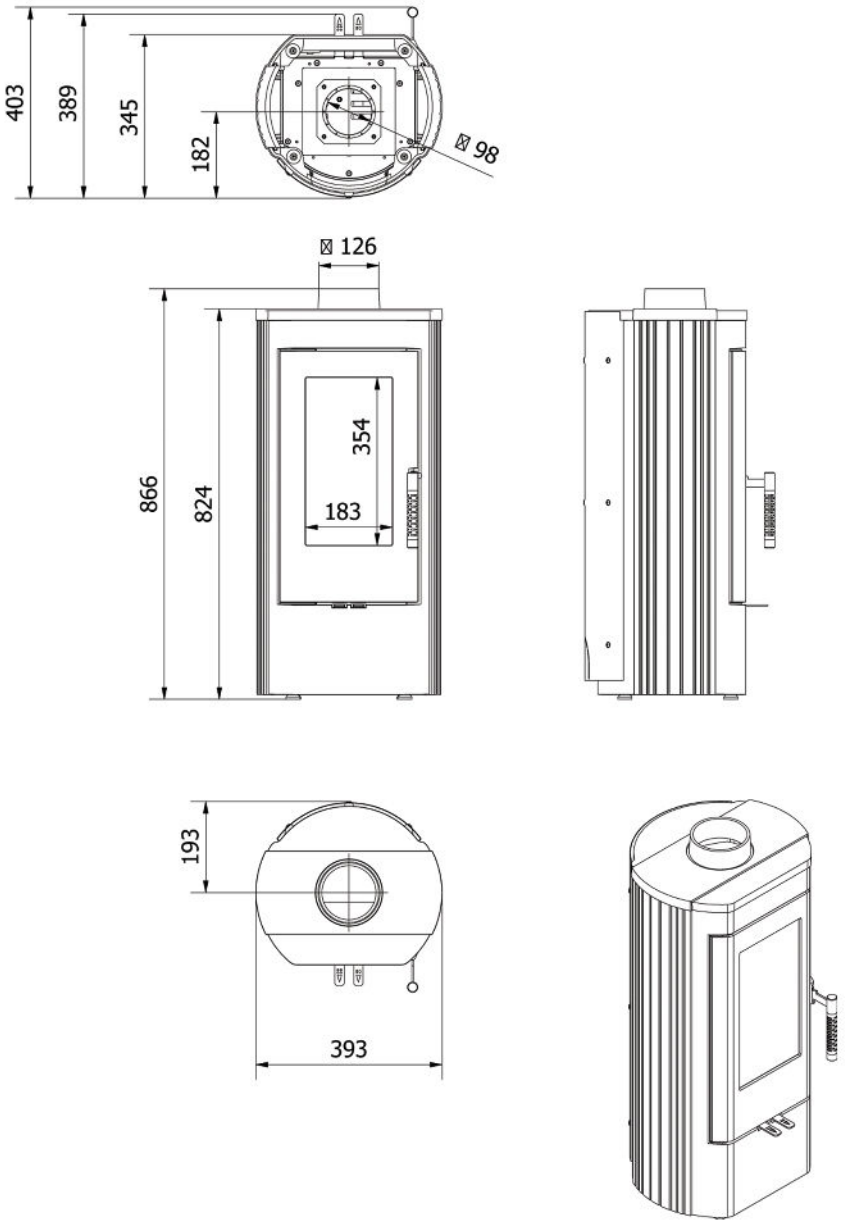

KRATKI K12

WWW.KRATKI.CO.ZA
KRATKI SOUTH AFRICA