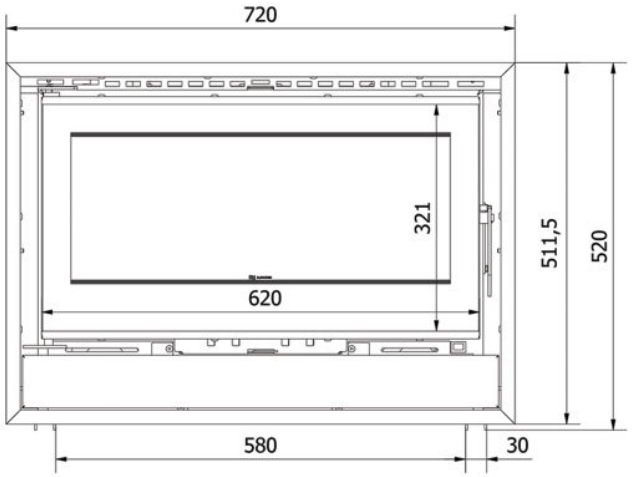

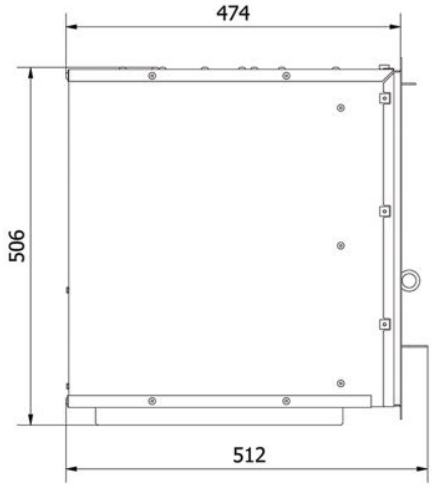

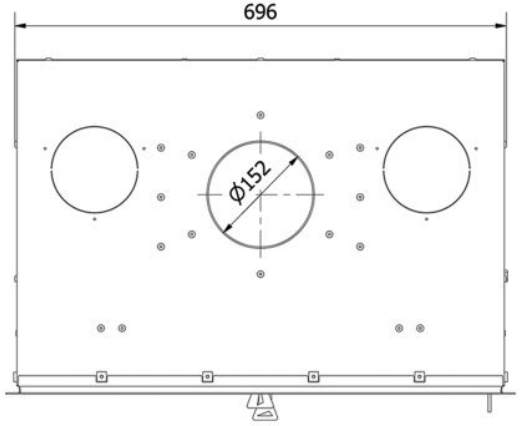

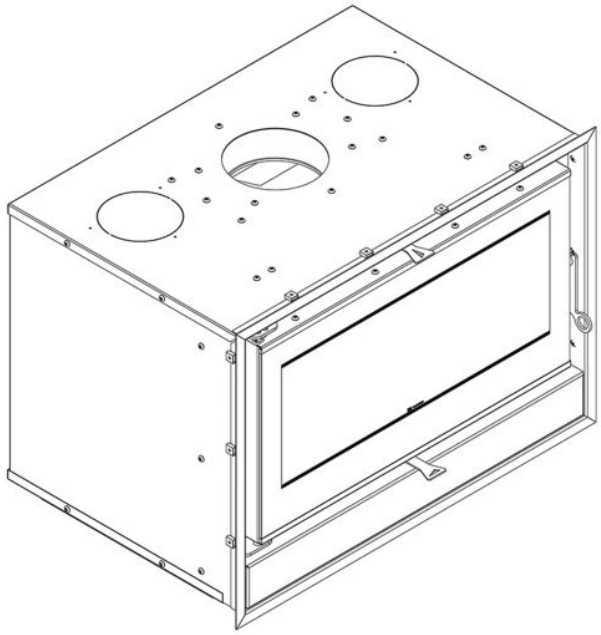

KRATKI ILDNORD ALTA

WWW.KRATKI.CO.ZA

KRATKI SOUTH AFRICA